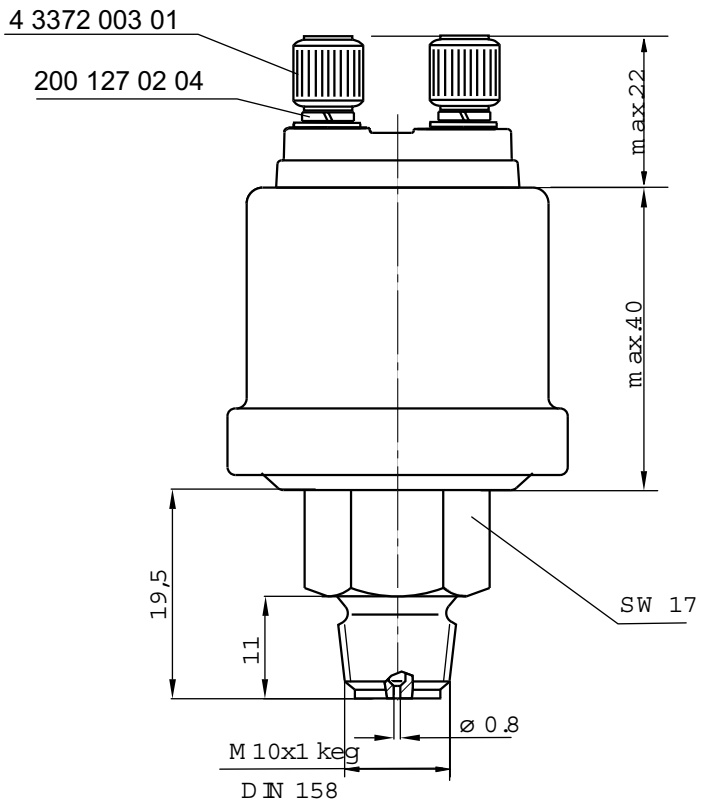

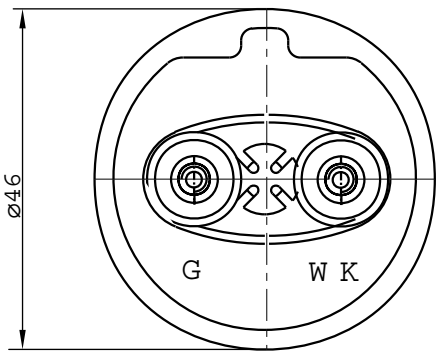

Meßwerttabelle 0 bis 10 bar,			
Mesung mit fallendem Druck bei 20°C und Beklopfen des Gebers. Meßgerät Ohmmeter Kl. 1			
Druck in bar	R-/Ohm	R/Ohm	R+/Ohm
0	5	10	13
2	48	52	56
6	119	124	129
10	154	184	214

Nennspannung	: 6 V bis 24 V
Überdrucksicherheit	: max. 30 bar (kurzzeitig 2 sec.)
Betriebstemperatur	: - 25°C bis + 100°C(120°C max. 1h) am Gewinde
Lagertemperatur	: - 40°C bis + 100°C (120°C max. 1h)
Gehäuse	: verzinkt
Schwingbeanspruchung	: Amplitude ± 0,25 mm von 20-100 Hz
Meßbereich	: 0 bis 10 bar
Warnkontakt	: 0,5 bar, ± 0,15 bar, max. 5 W (induktionsfrei). Kontakt schließt bei fallendem Druck
elektr. Anschluß	: Rändelmutter M4 mit Federring
Schutzart	: IP65, elektr. Anschluß IP00
Anzugsmoment	: max. 40 Nm, elektr. Anschluß max.1 Nm
Gewicht	: 0,14 kg
Beschleunigung:	: 10g von 100-1000 Hz
Kennzeichnung	: Sechskant- Datum, Warnkontakt, Meßbereich, Teile-Nr., Logo MM, Gewinde

Anschlußbild:

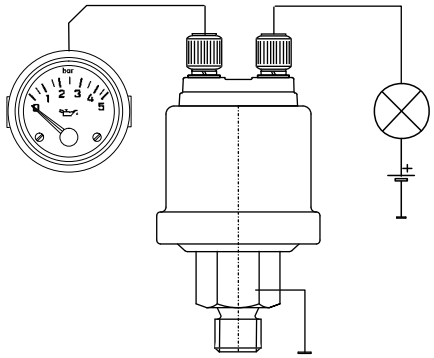

Kennzeichnung Sechskant:

Seite 1	Seite 2	Seite 3	Seite 4	Seite 5	Seite 6
XX.XX	0,5±0.15 bar	0-10 bar	75.04. 1002	MOTO METER	M10x1k
Datum (mm.JJ)	Warn-kontakt	Meß-bereich	Teile-Nr.: Iveka	Logo	Gewinde

Lage	Ind	Art der Änderung	Datum	Name
		Bemaßung geändert:44,5auf46;20auf22	11.04	HK

IVECO

Für nichttolerierte Maße gilt DIN 7168 mittel

Datum	17.01.03
gez.	P.Erkmann
gepr.	
gen.	

Kunden-Nr.

Benennung :

Druckgeber 0 bis 10 bar, WK 0,5 bar

Maßstab	Zeichnung-Nr.
- : -	K 675.004.1002